Технические характеристики

Модель DB450
Модель DB600R

Модель			DB450	DB600R
Напряжение питающей сети			AC 220V / 60Hz	
Максимальная потребляемая мощность			1430 Вт	
Длина электрического кабеля			1.8 м	
Подключение к водопроводу			Прямое подключение к системе холодного водоснабжения	
Рабочее давление воды			0.068 ~ 0.735 MPa (0,7 ~ 7,5 кгС/см2)	
Обмывы	Расход воды	Обмыв	0,65±0,05л/мин (0,85±0,05л/мин при 2Х-режиме)	
		Биде	0,65±0,05л/мин (0,80±0,05л/мин при 2Х-режиме)	
		Турбо	0,76±0,05л/мин	
	Контроль давления воды		Обмыв/Биде - (10 уровней, включая 2Х-режим) Турбо - 5 уровней регулировки	
	Регулировка температуры		4 уровня (Выкл, Низк., Средн., Высок.)	
	Мощность нагрева (максимальная)		1400 Вт	
	Защита		Термодатчик, термопредохранитель, термовыключатель	
Подогрев сиденья	Регулировка температуры		4 уровня (Выкл.,Низк., Средн., Высок.)	
	Мощность нагрева (максимальная)		38 Вт	
	Защита		Термодатчик, термопредохранитель	
Сушка	Регулировка температуры		5 уровня	
	Мощность нагрева		400 Вт	
	Защита		Термопредохранитель	
Дезодорация			Угольный фильтр-катализатор (сменный)	
Допустимый диапазон темп. воды на входе			3 ~ 35°C (12 ~ 35°C рекомендуемые) 3 ~ 40°C (10 ~ 35°C рекомендуемые)	
Допустимый диапазон темп. окруж. среды			3 ~ 40°C (10 ~ 35°C рекомендуемые) 3 ~ 40°C (10 ~ 35°C рекомендуемые)	
Габаритные размеры крышек-биде	Размер "M" Размер "L"		449мм X 500мм X 102мм 446мм X 521мм X 99мм	380мм X 500мм X 102мм 380мм X 521мм X 99мм
Габаритные размера пульта д/у			55мм X 177мм X 18мм	
Вес изделия, нетто(брутто)			4~4.5кг (6.5~7кг)	
Вес пульта д/у			75 г	

SATO DB450

Размер “M” (”круглый”)

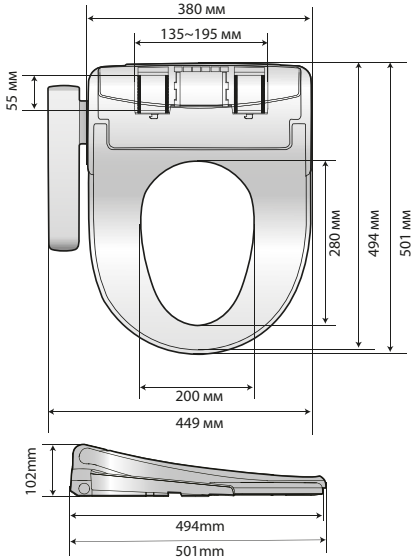

Размер “L” (”вытянутый”)

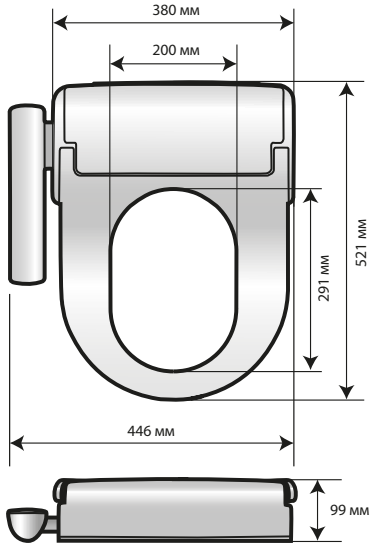

SATO DB600R

Размер “M” (”круглый”)

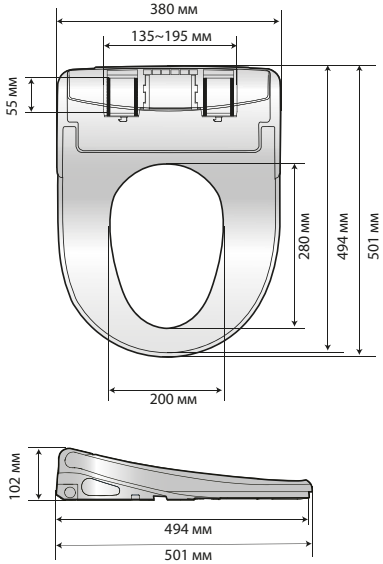
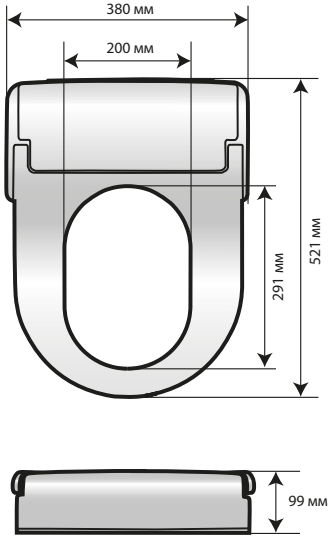
Размер “L” (”вытянутый”)